Bei der Luftspalteinstellung ist zu beachten , daß Parallelität und Planschlag zum Nennluftspalt addiert werden müssen !

Montage bzw. Demontage des Ankerteils nur bei elektrischer Erregung (Nennspannung) um eine Überdehnung der Membranfeder an der Ankerscheibe zu vermeiden.

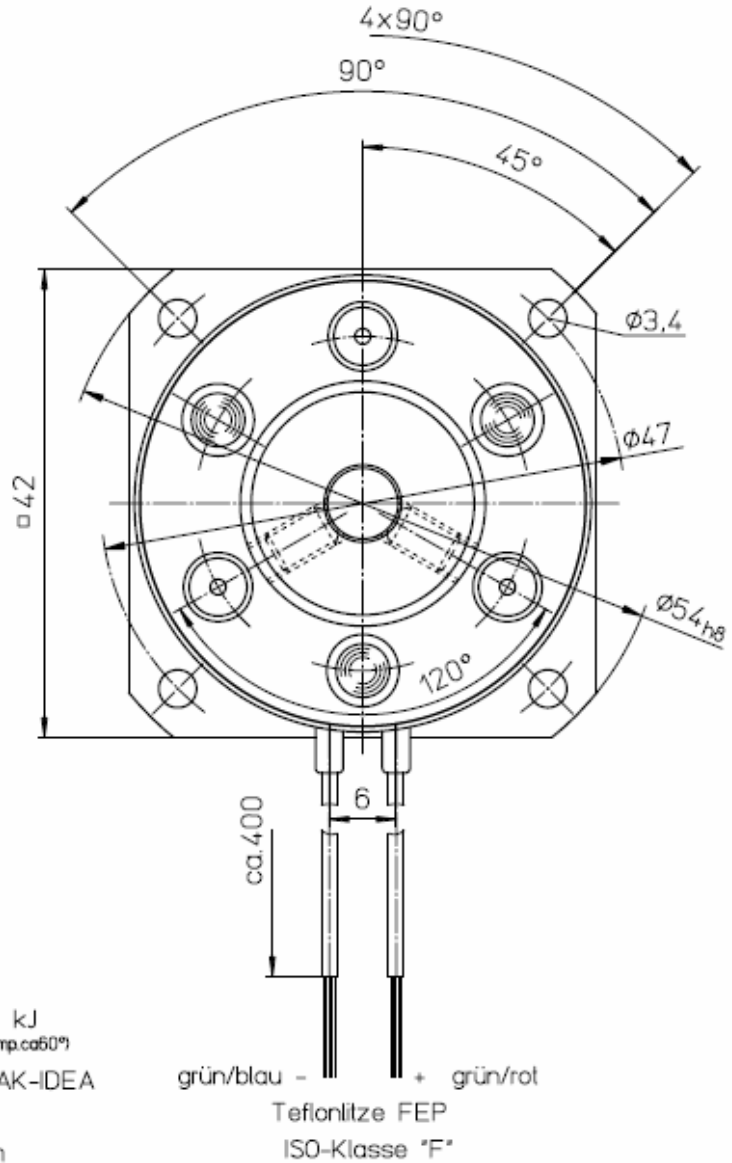

Darstellung im elektrisch erregten Zustand

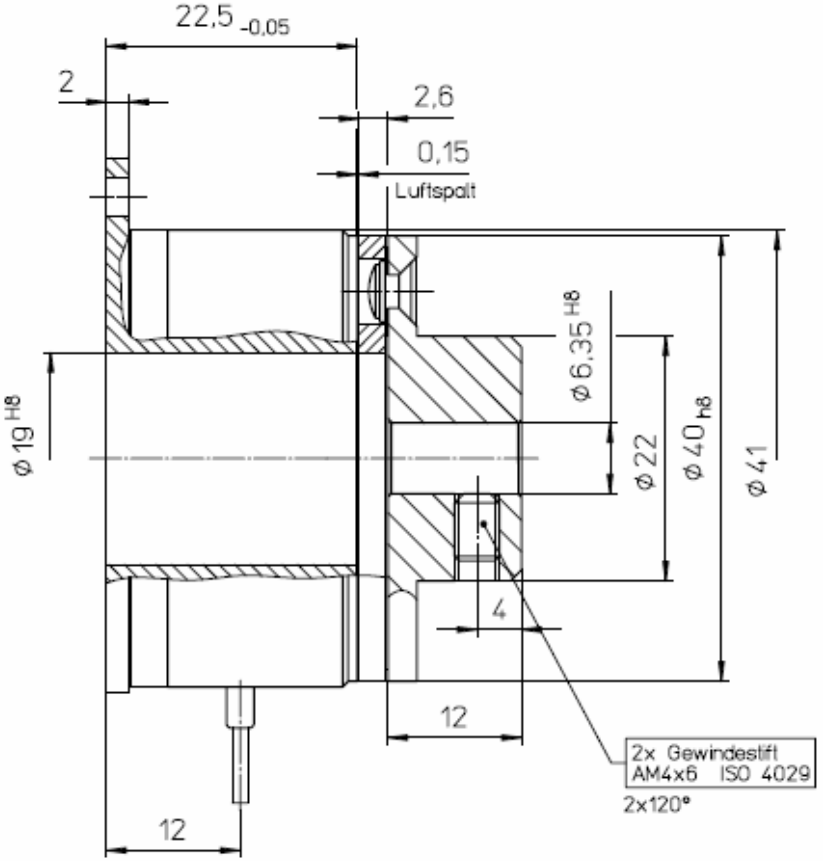

M_{stat} : 2 Nm
M_{dyn} :1,7Nm
(I=10kgcm², 3000 U/min)
P_{20} : 11W
U : 24VDC +6% -10%
Isolierstoffklasse "F"
Magnet ohne Belag
Gewicht : 0,185 kg
Induktivität : 0,7 H
(beim geschlossenen System)
max.Drehzahl: 10000 min-1
Reibarbeit bis 0,1mm Abrieb: 410 kJ
(I=10kgcm², 3000U/min, Schaltfrequenz 1675/h, Temp. ca60°)
zul. Reibarbeit: Diagramm 20.P1.RAK-IDEA
max Luftspalt bei 20°C: 0,40mm
max Luftspalt bei 100°C: 0,35mm
Trennzeit t2 : 25ms
Ansprechverzug beim Verknüpfen t11 (DC) : 2ms
Ansprechverzug beim Verknüpfen t11 (AC) : 7ms
Spulenwiderstand bei 20°C: 48,7- 56 Ω
Isolationswiderstand bei 500VDC : 500MΩ
Hochspannungsprüfung : 600V 50Hz 1sec
Massenträgheitsmoment des Ankerteils: $I=0,67*10^{-5}$ kgm²
Einlaufempfehlung : 60 Umdrehungen bei n=300 min-1

zum Erreichen der Nennmomente ist ein Einlauf erforderlich

Änderungen/Modifications										
		e				Datum	Name	Benennung/Title		Zeichnungs-Nr./Drawing No.:
		d			gez.:			Brake-BKE-2,0-6,35		
		c			gepr.:					
		b			Format Size	Maßstab Scale		Keine Maße aus der Zeichnung abnehmen Do not scale		Nanotec GmbH & Co. KG
		a			A3	2:1		Alle Maße in Millimeter All dimensions in millimetres		
	Nr.:		Datum	Name						